DIAMOND®

INSTRUKCJA MONTAŻU I OBSŁUGI
KARTA GWARANCYJNA

5 LAT gwarancji

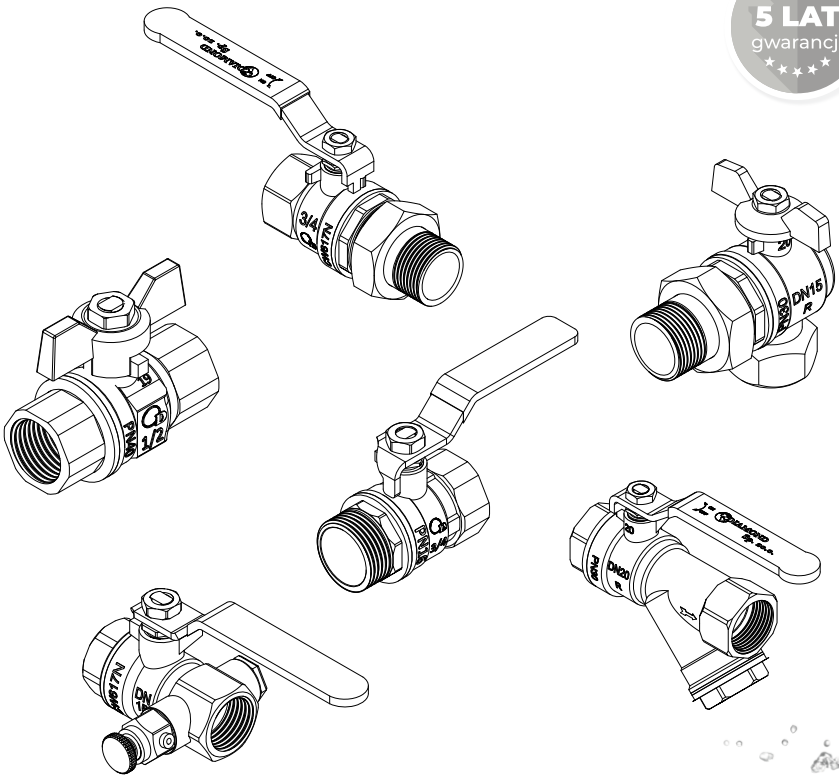

KURKI KULOWE DIAMOND
DO INSTALACJI WODOCIĄGOWYCH
I CENTRALNEGO OGRZEWANIA

PRZEZNACZENIE:

Kurki kulowe DIAMOND są przeznaczone do stosowania jako armatura zaporowa w instalacjach wody zimnej i ciepłej oraz instalacjach grzewczych i chłodniczych (w tym w instalacjach solarnych), gdzie czynnikiem roboczym jest woda lub roztwór wody z glikolem (do 50%). Nie stosować w instalacjach narażonych na odcynkowanie – kurki nie są wykonane z materiałów odpornych na odcynkowanie. Wykorzystanie dławika pozwala niwelować ewentualne nieszczelności kurka na trzpieniu, przez co zapewniony jest długi czas użytkowania.

ZASADY UŻYTKOWANIA:

Otwieranie kurka następuje poprzez obrót dźwigni ręcznej w lewo, a zamykanie przez obrót w prawo (zgodnie z ruchem wskazówek zegara). Kurek kulowy powinien pozostać w pozycji pełnego otwarcia lub zamknięcia. Położenia częściowo otwarte powinny być przejściowe.

MONTAŻ DO INSTALACJI

Kurki kulowe DIAMOND powinny być montowane przez wykwalifikowanych instalatorów. Podczas montażu kurka do instalacji należy założyć klucz na ośmiokąt (lub sześciokąt) kurka kulowego od strony wkręcanego elementu instalacji (nigdy ze strony przeciwnej), przytrzymać i wkręcać element instalacji lub nakręcać kurek. Podobnie przy demontażu. Niezastosowanie się do powyższego może grozić rozszczelnieniem kurka. Należy posługiwać się typowymi narzędziami monterskimi, narzędziami metrycznymi.

UWAGA! Zakaz stosowania narzędzi przeznaczonych do montażu rur stalowych takich jak klucze do rur typu S, lub tzw. klucze żabki.

Kurek musi być montowany przy zamkniętej instalacji (bez ciśnienia) z kulą w pozycji otwartej.

Podczas montażu oraz pracy kurka, nie powinny oddziaływać na niego żadne naprężenia ze strony instalacji - **należy stosować zamocowania przed i za kurkiem (RYS.1).**

>INSTRUKCJA MONTAŻU I OBSŁUGI

Szczególnie w przypadku zastosowania armatury mosiężnej na instalacji wykonanej z tworzyw sztucznych, należy zastosować obustronne zamocowanie rurociągu za i przed armaturą, ponieważ armatura stanowi duże obciążenie instalacji wykonanej z tworzywa sztucznego.
Uchwyty mocujące zabezpieczają armaturę między innymi przed obciążeniami spowodowanymi przemieszczaniem się rur pod wpływem zmiany temperatury, zmiany ciśnienia, uderzeń hydraulicznych. Montaż uchwytów mocujących zabezpiecza kurki przed działaniem sił zginająco-łamiących. Zbyt mocne dokręcenie kurka, zastosowanie zbyt dużej ilości środka doszczelniającego również może doprowadzić do niepożądanych naprężeń. Niezastosowanie się do wyżej wymienionych wytycznych może doprowadzić do uszkodzenia armatury.

SPOSÓB MOCOWANIA ARMATURY MOSIĘŻNEJ

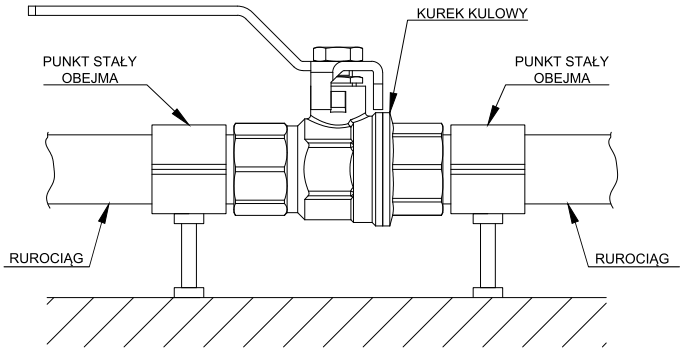

RYS. 1

• Przyłącza z gwintami zgodnymi z normą EN 10226-1 – ze szczelnością uzyskiwaną na gwincie należy uszczelniać znanymi technikami, jak: taśma teflonowa, pakuły lniane, kleje itp.
• Przyłącza z gwintami zgodnymi z normą EN ISO 228-1 – ze szczelnością nie uzyskiwaną na gwincie, zaleca się, aby doszczelnienie było wynikiem ścięcia dwóch powierzchni uszczelniających poza gwintem, z zastosowaniem odpowiedniej uszczelki.

DIAMOND®

> KARTA GWARANCYJNA

ODMIANY:

ART.17, ART.17 C, ART.17 D, ART.17 M, ART.2400, ART.2461, ART.2470, ART.2471, ART.2424, ART.2980, ART.2980 H, ART.3060, ART.3061, ART.3070, ART.3071, ART.3130R, ART.3131, ART.3131T, ART.3232, ART.3232T, ART.3500, ART.3570

GWARANCJĄ NIE SĄ OBJĘTE:

1. uszkodzenia spowodowane nieprzestrzeganiem instrukcji montażu i użytkowania, błędu w sztuce instalatorskiej
2. mechaniczne uszkodzenia produktu i wywołane nimi wady
3. wyroby w których stwierdzono zmiany konstrukcyjne lub przeróbki

Reklamacje należy zgłaszać do punktu zakupu przedstawiając produkt wraz z ważną kartą gwarancyjną i dowodem zakupu. Przy reklamowaniu produktu wymagane jest sporządzenie pisemnego „Zgłoszenia Reklamacyjnego" na stosownym druku. **„Karta gwarancyjna" nie posiadająca daty sprzedaży, pieczęci punktu zakupu oraz pieczęci potwierdzenia instalacji przez uprawnionego instalatora jest nieważna.**

KOD DIAMOND . . . . . .

data sprzedaży . . . . . .

sprzedawca . . . . . .

pieczątka	data i podpis instalatora

Kurki kulowe powinny być co jakiś czas poddawane kontroli.
Zaleca się, w celu zapewnienia poprawnego funkcjonowania kurka, otwieranie i zamykanie kurka kilka razy w roku.

Gwarancja:

Producent udziela 5 letniej gwarancji.

*Dziękujemy, że wybrali **Państwo** produkt ze znakiem naszej firmy. Mamy nadzieję, że zakupiony wyrób będzie służył Państwu przez wiele lat. Wierzymy, że towary ze znakiem DIAMOND spełniają Państwa oczekiwania.*

Zarząd Firmy
Diamond Sp. z o. o.

DIAMOND®

PPHU DIAMOND Sp. z o.o.
ul. Półłanki 62B, 30-858 Kraków
serwis techniczny:
tel: (+48 12) 442 00 59
fax: (+48 12) 378 35 66
e-mail: serwis@diamond.pl
www.diamond.pl

Kraków 12-2023

PRZEDSIĘBIORSTWO PRODUKCYJNO HANDLOWO USŁUGOWE

DIAMOND®
SPÓŁKA Z OGRANICZONĄ ODPOWIEDZIALNOŚCIĄ

30-858 Kraków, ul.Półłanki 62B
tel. +48 12 442 00 59 wewn. 117 fax. +48 12 378 35 66
e-mail. serwis@diamond.pl; www.diamond.pl

KURKI KULOWE DO INSTALACJI WODOCIĄGOWYCH I C.O.

ODMIANY: ART.3333-DN15,20,25
ART.3434-DN15,20,25
ART. 3333T-DN25
ART.3434T-DN25

ODMIANY PROSTE LUB KĄTOWE Z PRZYŁĄCZAMI Z GWINTAMI WEWNĘTRZNYMI **I** ZŁĄCZKOWYMI PRZYSTOSOWANYMI DO KOŃCÓWEK PRZYŁĄCZNIOWYCH TYPU C WG PN-EN 13828:2005 TABLICA 3
Z UCHWYTAMI TYPU MOTYLEK

Kurki kulowe znajdują wielostronne zastosowanie jako armatura zamykająca (odcinająca) w obrębie instalacji wodociągowych i centralnego ogrzewania w budynkach. Nie stosować w instalacjach narażonych na odcynkowanie – kurki nie są wykonane z materiałów odpornych na odcynkowanie.
Maksymalna temperatura pracy: **120°C**
Maksymalne ciśnienie pracy: **1 MPa**

Zasada użytkowania

Otwieranie kurka następuje poprzez obrót uchwytu w lewo, a zamykanie przez obrót w prawo (zgodnie z ruchem wskazówek zegara). Kurek kulowy powinien pozostać w pozycji pełnego otwarcia lub zamknięcia. Położenia częściowo otwarte powinny być przejściowe.

Montaż do instalacji.

Kurki należy przykręcać zakładając klucz na przykręcane przyłącze. Podobnie przy demontażu. Kurki można montować do instalacji w pozycji dowolnej. Należy posługiwać się typowymi narzędziami monterskimi. Załączone uszczelki gumowe można stosować **w zalecanych instalacjach odciążonych** np. przez zastosowanie konsoli, natomiast w innych przypadkach należy stosować uszczelki z materiałów twardszych.

Gwarancja:
Producent udziela 60 miesięcznej gwarancji.

…… ……..
Data sprzedaży Podpis i pieczęć sprzedawcy

Znak **DIAMOND**® jest znakiem towarowym zastrzeżonym w Urzędzie Patentowym RP.
Opracowano: DIAMOND SP. Z O.O. – Dział Techniczny
Kraków 12-2023